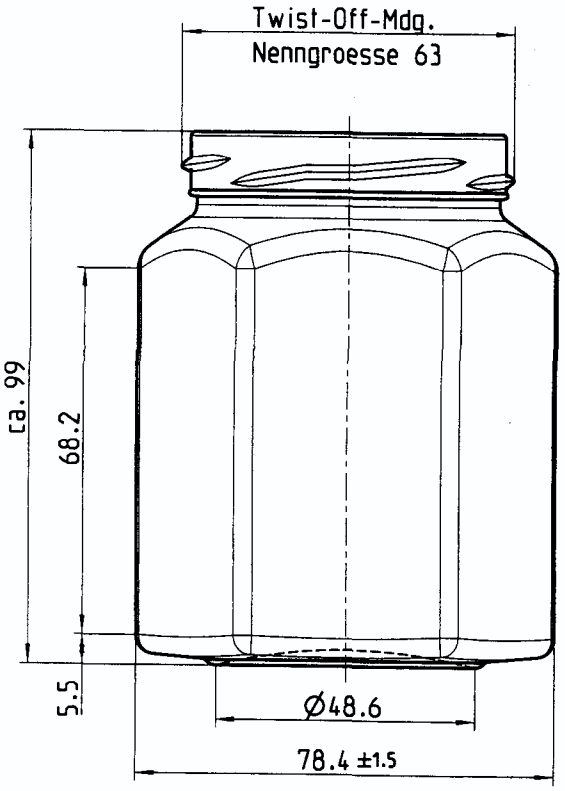


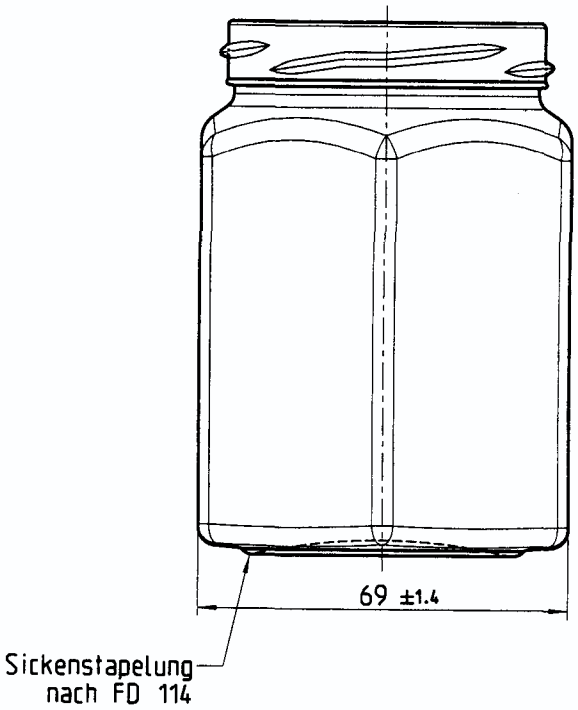


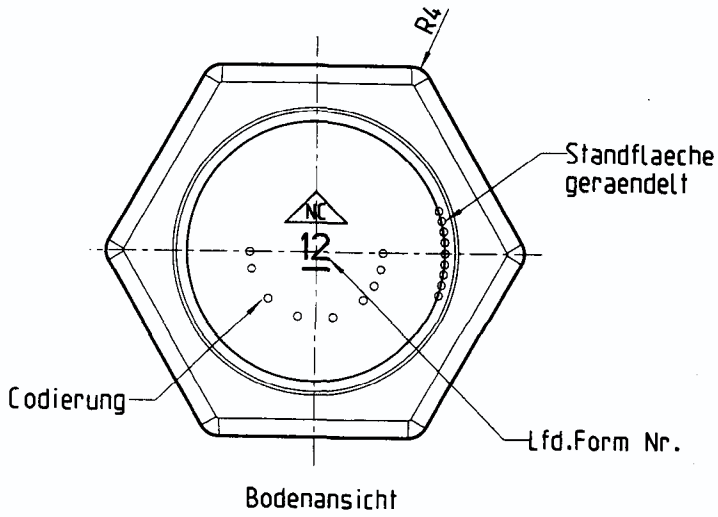


Bodenansicht

| | Tag | Name |
|---|---|---|
| Bearbeitung | 3.11.03 | Zupancic |
| Geprueft | | |

| Massstab | Werkstoff |
|---|---|
| 1:1 | Glas |

| Aenderung | Tag | Name |
|---|---|---|
| | | |

Randvoll 288±9ml

Glasgewicht ca.200g

Diese Zeichnung ist unser Eigentum. Schutzvermerk nach DIN 34 beachten. Die ohne Toleranz angegebenen Masse dienen lediglich der naeheren Festlegung der Glasfasson,sie werden bei derFertigung nicht gesondert ueberprueft. Geringe, technisch bedingte Abweichungen behalten wir uns vor.

Bezeichnung

Verpackungsglas

Entwurf Nr. V031101

Formen-Nr. 03579

NC

Noelle + von Campe
Glashuette GmbH
Boffzen/Weser